SKINTOP® ST-M

SKINTOP® ST-M, increased oil-resistant plastic cable gland with variable clamping ranges, permanent vibration protection, for offshore platforms

Info
Com autorização IP69! Segurança de funcionamento comprovada também durante o exigente processo de limpeza de máquinas e equipamentos com aparelhos de limpeza a alta pressão e água quente!
In practical box available in the web catalogue

- Boa resistência química
- Escala de aperto mais ampla
- Proteção máxima contra vibrações
- Tempo de montagem
- Excelente alívio de tensão
- Resistente a temperatura
- Variedade de certificações de aprovação

Vantagens
Maior resistência ao óleo para máxima segurança de funcionamento
Proteção permanente contra vibração
Escalas de aperto amplas e variáveis
Excelente protetor da fiação

Última atualização (15.08.2020)
©2020 Lapp Group - all rights reserved.
Gestão de Produtos http://lappbrasil.lappgroup.com
Você pode encontrar os dados técnicos atuais na folha de dados correspondente.
PN 0456 / 02_03.16

SKINTOP® ST-M

Diversidade de acessórios (p. ex. Anéis de vedação múltiplos)

Âmbitos de aplicação

Sempre que os cabos e fios precisarem ser introduzidos em uma carcaça com economia de espaço
Construção de aparelhos e máquinas
Fotovoltaico
Indústria de automação
Equipamentos em ambientes offshore e construção de embarcações e navios

Referências às normas / Aprovações

Nº arquivo UL E79903
GGVS: TÜ.EGG.020-95

Projeto do produto

Rosca de conexão métrica de acordo com DIN EN 60423
Base para especificações técnicas DIN IEC 62444

Observação

As versões SKINTOP® ST(R) M ISO possum rosca de conexão mais longa
As versões SKINTOP® ST(R) M ISO com rosca de conexão longa, ver tabela, não possuem aprovação DNV

Dados técnicos

Classificação ETIM 5:	ETIM 5.0 Class-ID: EC000441 Descrição de classe ETIM 5.0: Prensa-cabo rosqueado
Classificação ETIM 6:	ID da classe ETIM 6.0: EC000441 Descrição da classe ETIM 6.0: Prensa-cabos
Atenção:	Para dimensões de montagem e torques de aperto ver apêndice T21 Size M 40 x 1,5 up tp M 63 x 1,5 with O-ring
Cor de fornecimento:	RAL 7001 cinza prateado RAL 7035 cinza claro RAL 9005 preto/resistente a raios UV
Material:	Corpo: poliamida Vedação: CR
Ensaios:	GGVS: TÜ.EGG.020-95
Tipo de proteção:	IP 66 IP 68 - 5 bar IP 69 NEMA Type 1, 12
Faixa de temperatura:	Estático: -40 °C a +100°C Dinâmico: -20°C até +100°C

Observação

As imagens e gráficos demonstradas não são reprodução fiel do produto, são meramente ilustrativos
Os preços são preços líquidos sem IVA e sobretaxas. Venda apenas para clientes empresariais.

Última atualização (15.08.2020)
©2020 Lapp Group - all rights reserved.

SKINTOP® ST-M

Código do Produto	Descrição do Produto / Tamanho	Ø F mm	SW wrench size mm	Comprimento total C mm	Thread length D mm	Peça/emb.
ST-M cinza prateado SKINTOP®						
53111000	M 12 x 1,5	3,5 - 7	15	30.0	8	100
53111010	M 16 x 1,5	4 - 10	19	34.0	8	100
53111020	M 20 x 1,5	6 - 13	25	37.0	9	100
53111030	M 25 x 1,5	8 - 17	30	40.0	10	50
53111040	M 32 x 1,5	9 - 21	36	47.0	10	25
53111050	M 40 x 1,5	16 - 28	46	52.0	10	10
53111060	M 50 x 1,5	27 - 34	55	62.0	12	5
53111070	M 63 x 1,5	34 - 45	66	71.0	12	5
ST-M preto SKINTOP®						
53111200	M 12 x 1,5	3,5 - 7	15	30.0	8	100
53111210	M 16 x 1,5	4 - 10	19	34.0	8	100
53111220	M 20 x 1,5	6 - 13	25	37.0	9	100
53111230	M 25 x 1,5	8 - 17	30	40.0	10	50
53111240	M 32 x 1,5	9 - 21	36	47.0	10	25
53111250	M 40 x 1,5	16 - 28	46	52.0	10	10
53111260	M 50 x 1,5	27 - 34	55	62.0	12	5
53111270	M 63 x 1,5	34 - 45	66	71.0	12	5
ST-M cinza claro SKINTOP®						
53111400	M 12 x 1,5	3,5 - 7	15	30.0	8	100
53111410	M 16 x 1,5	4 - 10	19	34.0	8	100
53111420	M 20 x 1,5	6 - 13	25	37.0	9	100
53111430	M 25 x 1,5	8 - 17	30	40.0	10	50
53111440	M 32 x 1,5	9 - 21	36	47.0	10	25
53111450	M 40 x 1,5	16 - 28	46	52.0	10	10
53111460	M 50 x 1,5	27 - 34	55	62.0	12	5
53111470	M 63 x 1,5	34 - 45	66	71.0	12	5
ST M ISO cinza prateado (com rosca de conexão métrica longa) SKINTOP®						
53017010	M 16 x 1,5 ISO	3,5 - 8	19	40.0	12	100
53017030	M 20 x 1,5 ISO	5 - 12	24	45.0	13	100
53017040	M 25 x 1,5 ISO	9 - 14	27	47.0	13	50
ST M ISO preto (com rosca de conexão métrica longa) SKINTOP®						
53010000	M 12 x 1,5 ISO	3,5 - 7	15	36.7	15	100
53017210	M 16 x 1,5 ISO	3,5 - 8	19	40.0	12	100

Última atualização (15.08.2020)
©2020 Lapp Group - all rights reserved.
Gestão de Produtos http://lappbrasil.lappgroup.com
Você pode encontrar os dados técnicos atuais na folha de dados correspondente.
PN 0456 / 02_03.16

SKINTOP® ST-M

Código do Produto	Descrição do Produto / Tamanho	Ø F mm	SW wrench size mm	Comprimento total C mm	Thread length D mm	Peça/emb.
53017230	M 20 x 1,5 ISO	5 - 12	24	45.0	13	100
53017240	M 25 x 1,5 ISO	9 - 14	27	47.0	13	50

Última atualização (15.08.2020)
©2020 Lapp Group - all rights reserved.
Gestão de Produtos http://lappbrasil.lappgroup.com
Você pode encontrar os dados técnicos atuais na folha de dados correspondente.
PN 0456 / 02_03.16

SKINTOP® ST-M

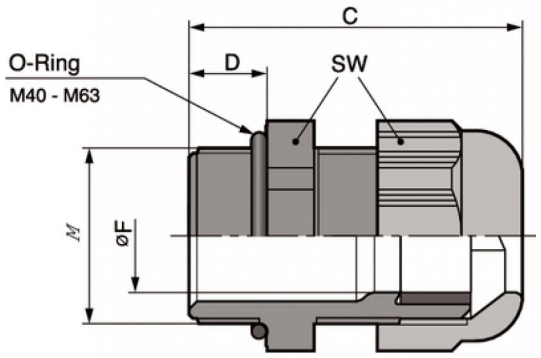

Última atualização (15.08.2020)
©2020 Lapp Group - all rights reserved.
Gestão de Produtos http://lappbrasil.lappgroup.com
Você pode encontrar os dados técnicos atuais na folha de dados correspondente.
PN 0456 / 02_03.16